EA350

発電機自動電圧調整器 73Vdc 3.5Amp

適用自励式無刷式発電機

対応機種：Marathon SE350、Basler AVC63-4D AVR

特長

- 電圧変動率+/-1%以内
- DIP SWICHT で単相 120/240Vac 検出電圧を選択します
- 連接線で 50/60Hz を選択します
- 低周波数保護(UFRO)及び高遮断容量ヒューズ保護功能
- EMI 抑制回路

電気仕様

検出電源入力	電圧 85～135 Vac / 190～240 Vac	**起動電圧**	入力電源残留電圧 5Vac 以上
	周波数 50/60 Hz 連接線で選択します	**電圧可変範囲**	外付け 1 KΩ 1 watt ポテンショメータにて+/-5%
励磁出力	電圧 最大 36 Vdc @ 電源入力 120 Vac		外付け 2 KΩ 1 watt ポテンショメータにて+/-10%
	最大 73 Vdc @ 電源入力 240 Vac	**EMI 抑制**	EMI フィルタ内蔵
	電流 連続 4A 非連続 10 秒内 7A (52/105 Vdc)	**静的消費電力**	最大 8 watts
	抵抗 最小 15 Ω 最大 100 Ω	**周波数低下保護（工場出荷時設定）**	50 Hz 系統転換点 45～51 Hz
電圧変動率	+/-1%以内（周波数変動範囲は 4%以内）		60 Hz 系統転換点 54～61 Hz

使用条件

周囲温度	-40～+60 ˚C
保存温度	-65～+85 ˚C
相対湿度	95%以下
振動	1.3 Gs @ 5～26 Hz
	5.0 Gs @ 52～1000 Hz

特性調整ボタン

VOLT	電圧調整
STAB	安定度調整
U/F	低周波数保護転換点調整

物理仕様

寸法	98.7 (L) x 67.0 (W) x 47.5 (H) mm
重量	205 g +/-2%

外形寸法図

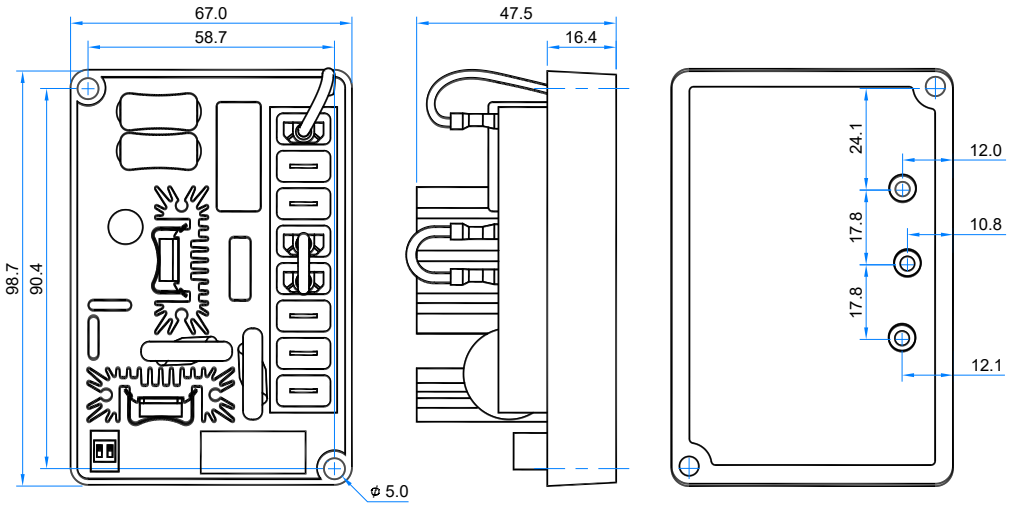

Unit : mm

＊上記のメーカー名と型番は、参考として記載しております。

固也泰電子工業有限公司
KUTAI ELECTRONICS INDUSTRY CO., LTD.
TEL：+886-7-8121771 FAX：+886-7-8121775 ホームページ ：www.kutai.com.tw
本社：〒80664 台湾高雄市前鎮区千富街 201 巷 3 号

ISO 9001
ETC